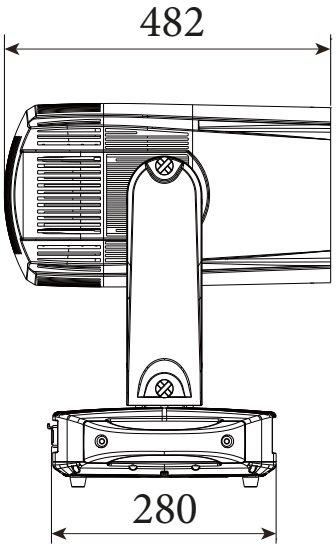
482
280

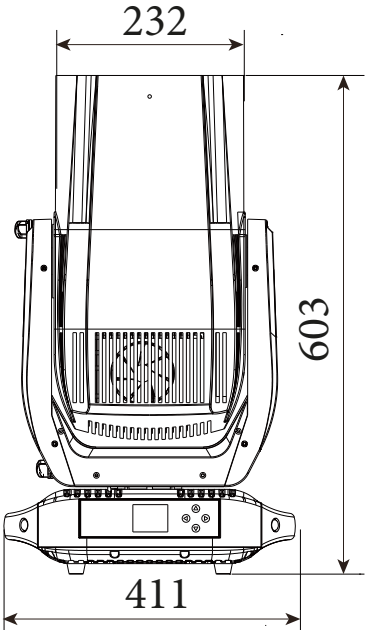
232
603
411